AFRISO

Messen. Regeln. Überwachen.

RU

Инструкция по монтажу и эксплуатации

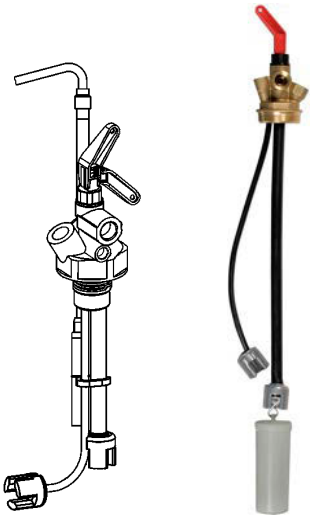

Устройство забора топлива

Miniflex
Euroflex

Miniflex тип: 2, 3
Euroflex тип: 2, 3, 312

Авторские права 2026 AFRISO-EURO-INDEX GmbH. Все права защищены.

AFRISO
MVV TB
C2.15.23
EN 12514-2

Lindenstraße 20
74363 Güglingen
Телефон +49 7135 102-0
Обслуживание клиентов +49 7135 102-211
Факс +49 7135 102-147
info@afriso.com
www.afriso.com

Версия: 10.2026.0
ID: 900.000.0103

1 Пояснения к инструкции по монтажу и эксплуатации

Настоящая инструкция по монтажу и эксплуатации описывает устройства забора топлива Miniflex и Euroflex (далее также именуемые „изделие”). Инструкция по монтажу и эксплуатации является частью изделия.

- Не используйте изделие до того, как полностью прочтете и усвоите инструкцию по монтажу и эксплуатации.
- Обеспечьте постоянный доступ к инструкции по монтажу и эксплуатации при работе с изделием и с его помощью.
- Передайте инструкцию по монтажу и эксплуатации, а также другую документацию, относящуюся к изделию, следующему владельцу или пользователю изделия.
- Если вы считаете, что в инструкции по монтажу и эксплуатации содержатся ошибки, противоречия или неясности, обратитесь к производителю до ввода изделия в эксплуатацию.

Данная инструкция по монтажу и эксплуатации защищена авторским правом и может быть использована только в рамках действующего законодательства. Производитель может вносить изменения в инструкцию.

Производитель не несет ответственности за ущерб или его последствия, возникшие в результате несоблюдения данной инструкции по монтажу и эксплуатации, а также предписаний, условий и стандартов, действующих в месте эксплуатации.

Перевод инструкции по монтажу и эксплуатации на другие языки можно найти на сайте www.afriso.com.

2 Информация на тему безопасности

2.1 Предупреждающие знаки и классы опасности

Данная инструкция по монтажу и эксплуатации содержит предупреждения, указывающие на потенциальные опасности и риски. Помимо знаков, содержащихся в инструкции, необходимо соблюдать все условия, нормы и правила техники безопасности, действующие в месте эксплуатации. Перед использованием изделия необходимо убедиться, что все условия, нормы и правила техники безопасности известны пользователю и соблюдаются им.

Предупреждающие знаки обозначены в данной инструкции предупреждающими символами и предупреждающими указаниями. Предупреждающие указания разделены на различные классы опасности в зависимости от тяжести опасной ситуации.

ВНИМАНИЕ

ВНИМАНИЕ указывает на возможную опасную ситуацию, которая может привести к материальному ущербу.

2.2 Использование в соответствии с предназначением

Устройство может использоваться только для забора жидкости из подземных и наземных резервуаров в однотрубном или двухтрубном режиме.

Изделие можно использовать только для указанных ниже жидкостей и резервуаров.

Жидкости

- Мазут EL в соответствии с DIN 51603-1 и DIN SPEC 51603-6 с 0-30% метилового эфира жирных кислот (FAME) в соответствии с EN 14214;
- Дизельное топливо в соответствии с EN 590 с содержанием до 7% метилового эфира жирных кислот (FAME) в соответствии с EN 14214;
- Биодизельное топливо с содержанием до 30% метилового эфира жирных кислот (FAME) в соответствии с EN 14214;
- Парафиновые топлива (такие как HVO/GTL в соответствии с DIN/TS 51603-8) в пропорции от 0 до 100%.

Резервуары

- Наземные или подземные баки внутри или вне помещений.

Любой другой вид использования не соответствует предназначению и представляет собой опасность.

Перед использованием изделия необходимо убедиться в том, что оно подходит для предусмотренного пользователем типа применения. Для этого должны быть учтены как минимум следующие требования:

- все условия, стандарты и правила безопасности, действующие в месте использования изделия,
- все условия и данные, предусмотренные в спецификации изделия,
- условия, предусмотренные для предполагаемого использования пользователем.

Кроме того, должна быть проведена оценка риска в соответствии с признанной процедурой для конкретного применения, предполагаемого пользователем, и приняты все необходимые меры безопасности в соответствии с результатами процедуры оценки риска. При этом также должны быть учтены возможные последствия, возникающие при установке или интеграции изделия в систему.

При эксплуатации изделия все работы должны выполняться только в условиях, указанных в инструкции по монтажу и эксплуатации и на заводской табличке, в рамках технических данных, содержащихся в спецификации, и с соблюдением всех условий, стандартов и правил безопасности, действующих в месте использования изделия.

2.3 Предполагаемое неправильное использование

Изделие не должно использоваться, в частности, в следующих случаях и для следующих целей:

- Потенциально взрывоопасная среда.
  - При работе во взрывоопасной среде искры могут привести к дефлаграции, пожару или взрыву.

2.4 Квалификация персонала

Монтаж, ввод в эксплуатацию, техническое обслуживание и вывод из эксплуатации данного изделия может осуществляться только квалифицированной специализированной службой, имеющей соответствующую сертификацию и соблюдающей следующие требования:

- Соблюдение всех предписаний, стандартов и правил техники безопасности при обращении с опасными для воды веществами, действующих в месте использования изделия.
- В Германии: сертификация в соответствии с § 62 Постановления о системах, работающих с веществами, опасными для воды (AwSV).

К работе с изделием допускается только квалифицированный персонал, изучивший данную инструкцию по монтажу и эксплуатации и все документы, относящиеся к изделию.

Квалифицированный персонал в силу своей профессиональной подготовки, знаний и опыта должен уметь предвидеть и распознавать возможные опасности, которые могут возникнуть при использовании изделия.

Все лица, работающие с изделием, должны быть ознакомлены со всеми применимыми условиями, стандартами и правилами техники безопасности, которые необходимо соблюдать при работе с изделием.

2.5 Средства индивидуальной защиты

Всегда используйте необходимые средства индивидуальной защиты. При обращении с изделием и работе с ним необходимо также учитывать, что на месте использования могут возникать опасности, не связанные непосредственно с самим изделием.

2.6 Модификация продукта

С устройством и с его помощью можно выполнять только действия, описанные в данной инструкции по монтажу и эксплуатации. Не вносите изменения, не описанные в данной инструкции по монтажу и эксплуатации.

3 Транспортировка и хранение

Неправильные транспортировка и хранение могут стать причиной повреждения изделия.

ВНИМАНИЕ

НЕПРАВИЛЬНОЕ ОБРАЩЕНИЕ С ИЗДЕЛИЕМ

- При транспортировке и хранении изделия обеспечьте соблюдение условий окружающей среды, указанных в спецификации изделия.
- Используйте для транспортировки оригинальную упаковку.
- Храните изделие только в сухом и чистом помещении.
- Убедитесь, что изделие защищено от ударов во время транспортировки и хранения.

Несоблюдение этих рекомендаций может привести к материальному ущербу.

4 Описание изделия

Изделие представляет собой комбинацию арматурыфитингов без обратного клапана, состоящую из корпуса с резьбовым соединением и быстрозапорного клапана. К резьбовому соединению подключаются всасывающий и, при наличии, обратный трубопроводы.

Версии "Miniflex 3" и "Euroflex 3" оснащены измерительным шлангом для подключения пневматического уровнемера.

Версия Euroflex 3 с поплавком имеет поплавок на всасывающем трубопроводе для забора топлива из верхней, а не из нижней части бака.

Версия "Euroflex 312" имеет датчик уровня жидкости (GWG 12K/1C) и измерительный шланг для подключения пневматического уровнемера.

4.1 Обзор

4.1.1 Miniflex

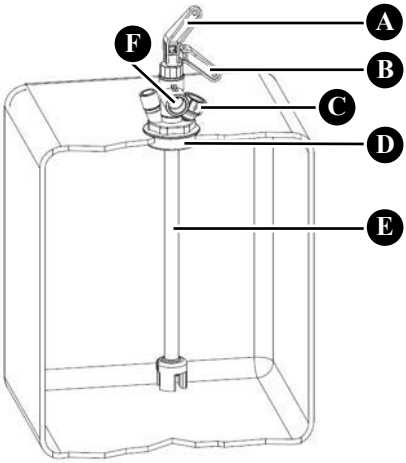

A. Быстрозапорный клапан открыт
B. Быстрозапорный клапан закрыт
C. Соединение для обратной линии
D. Резьбовое соединение НР1½"
E. Соединение для всасывающей линии
F. Всасывающий шланг с опорой

Рисунок 1: Miniflex 2

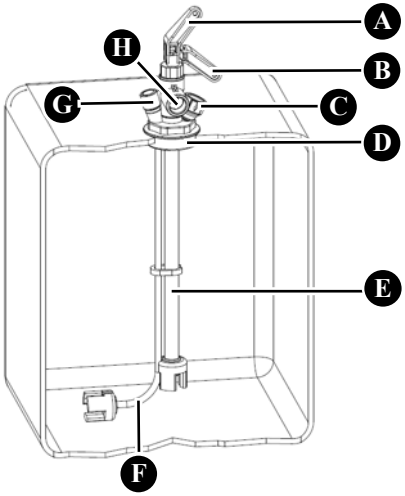

A. Быстрозапорный клапан открыт
B. Быстрозапорный клапан закрыт
C. Соединение для обратной линии
D. Резьбовое соединение НР1"
E. Всасывающий шланг с опорой
F. Измерительный шланг для пневматического уровнемера
G. Подключение измерительного трубопровода для пневматического уровнемера
H. Соединение для всасывающей линии

Рисунок 2: Miniflex 3

4.1.2 Euroflex

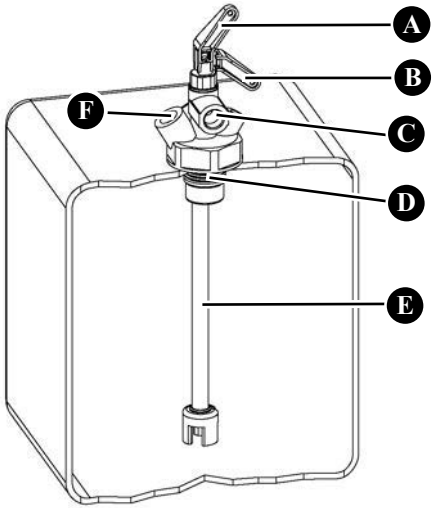

A. Быстрозапорный клапан открыт
B. Быстрозапорный клапан закрыт
C. Соединение для всасывающей линии
D. Резьбовое соединение НР1"
E. Всасывающий шланг с опорой
F. Соединение для обратной линии

Рисунок 3: Euroflex 2

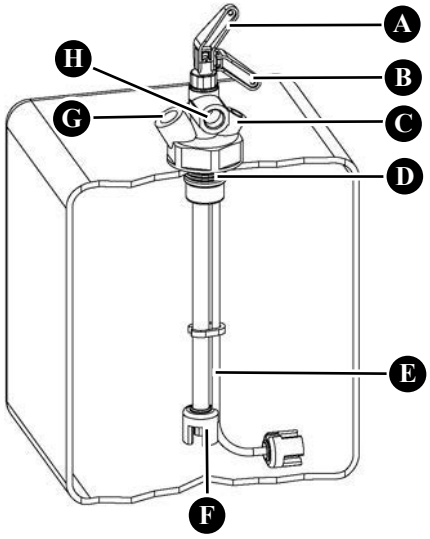

A. Быстрозапорный клапан открыт
B. Быстрозапорный клапан закрыт
C. Подключение измерительного трубопровода для пневматического уровнемера
D. Резьбовое соединение НР1"
E. Измерительный шланг для пневматического уровнемера
F. Всасывающий шланг с опорой
G. Соединение для обратной линии
H. Соединение для всасывающей линии

Рисунок 4: Euroflex 3

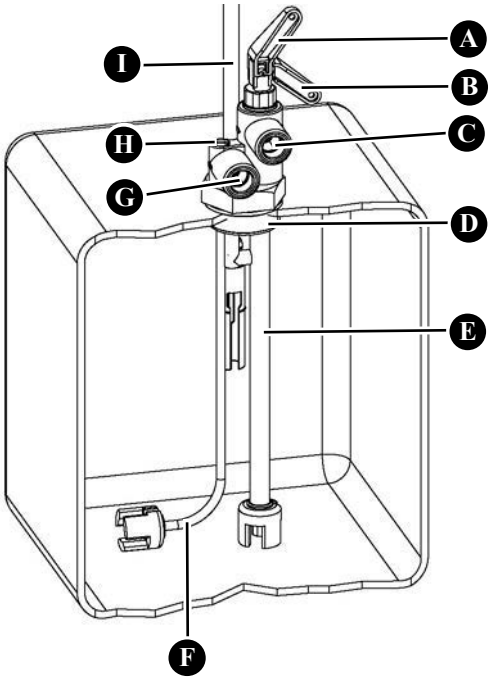

A. Быстрозапорный клапан открыт

B. Быстрозапорный клапан закрыт

C. Соединение для всасывающей линии

D. Резьбовое соединение НР1½"

E. Всасывающий шланг с опорой

F. Измерительный шланг для пневматического уровнемера

G. Соединение для обратной линии

H. Подключение измерительного трубопровода для пневматического уровнемера

I. GWG 12K/1C

Рисунок 5: Euroflex 312

4.2 Принцип работы

Теплоноситель забирается посредством изделия и подается к потребителю через всасывающую линию.

Всасывающий трубопровод можно перекрыть вручную с помощью быстрозапорного клапана (см. принадлежности "Тяговый шнур").

4.3 Технические характеристики

4.3.1 Miniflex 2 и Miniflex 3

Параметр	Miniflex 2	Miniflex 3
Общие характеристики		
Соединение	НР1"	
Соединение всасывающей и обратной линий	ВР⅜" с внутренним конусом для компрессионного соединения AFRISO или резьбового трубного соединения согласно DIN 2353	
Материал корпуса	Латунь	
Длина всасывающего шланга	2,15 м или 3,15 м	
Длина измерительного шланга	-	2,15 м или 3,15 м
Контрольное давление	Макс. 6 бар	
Расход	Макс. 150 л/ч	
Соединительный провод для пневматического измерительного прибора		
Внешний диаметр	-	6 мм
Соединение	-	Внутренняя резьба M12x1,5
Материал		
Всасывающий шланг	NBR/PVC	
Опора	Zamak (ZnAl4Cu1)	

4.3.2 Euroflex 2, Euroflex 3 und Euroflex 312

Параметр	Euroflex 2	Euroflex 3	Euroflex 312
Общие характеристики			
Резьбовое соединение	HP1"		HP1½"
Соединение всасывающей и обратной линий	HP⅜" с внутренним конусом для компрессионного соединения AFRISO или резьбового трубного соединения согласно DIN 2353		
Материал корпуса	Пластик (POM)		
Цвет	Голубой		
Длина всасывающего шланга	2,15 м или 3,15 м		
Длина измерительного шланга	-	2,15 м или 3,15 м	
Датчик предельного уровня	-		GWG 12 K/1C
Контрольное давление	Макс. 6 бар		
Расход	Макс. 150 л/ч		
Соединительный провод для пневматического измерительного прибора			
Внешний диаметр	6 мм		
Соединение	M12x1		
Материал			
Всасывающий шланг	NBR/PVC		
Опора	Zamak (ZnAl4Cu1)		

5 Монтаж

⇨ Убедитесь, что датчик уровня топлива правильно отрегулирован для версии "Euroflex 312".

Если пневматический уровнемер не установлен, соединение для измерительного трубопровода Euroflex 3 и Miniflex 3 должно быть закрыто прилагаемой заглушкой, см. раздел "Монтаж/закрытие измерительной линии на Euroflex 3/Miniflex 3".

5.1 Подготовка к монтажу

Если обратный трубопровод не используется, соединение для обратного трубопровода должно быть закрыто прилагаемой заглушкой.

5.1.1 Укорачивание всасывающего шланга

⇨Убедитесь, что всасывающий шланг заканчивается на 5-8 см выше дна.

Всасывающий шланг нужно укорачивать только в том случае, если не используется плавающий метод верхнего забора топлива.

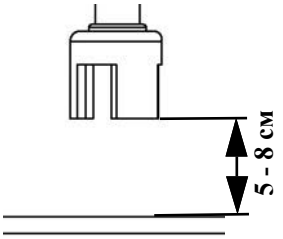

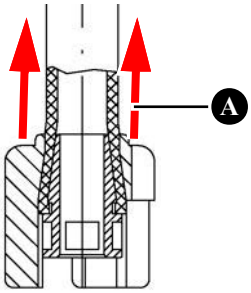

1. Сдвиньте опору (A) вверх.

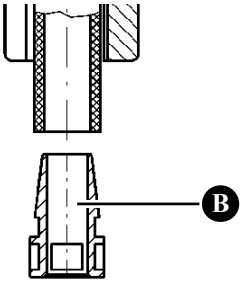

2. Демонтируйте конусную втулку (B).

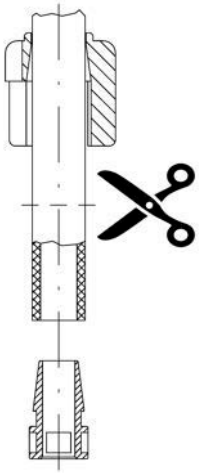

3. Укоротите всасывающий шланг.

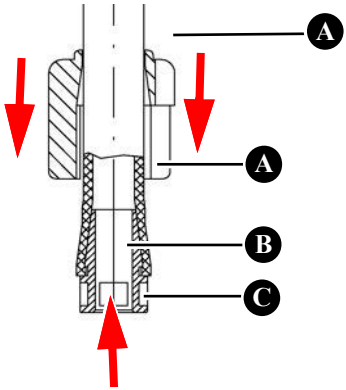

4. Вставьте конусную втулку (B) в шланг (C).
5. Надвиньте опору (A) на конец трубопровода.
   - Опора не должна отсоединяться или сдвигаться сама по себе.

5.2 Монтаж изделия

⇨ Убедитесь, что резьба соединения устройства и патрубок бака имеют одинаковый размер (см. принадлежности: редуктор НР2" x НР1½" или редуктор НР1½" x НР1").

ВНИМАНИЕ

НЕГЕРМЕТИЧНОЕ ИЗДЕЛИЕ

- Убедитесь, что вы используете резьбовое трубное соединение в соответствии со стандартом DIN 2353 с цилиндрической резьбой (резьба НР) и герметизируете соединение с помощью плоской прокладки или подходящего клея. Не используйте уплотнительную ленту из ПТФЭ или пеньку.
- **Несоблюдение этих инструкций может привести к материальному ущербу.**

5.2.1 Монтаж версий Miniflex 2/Miniflex 3

1. Вставьте всасывающий шланг и измерительный шланг (только Miniflex 3) в патрубок бака.
2. Уплотните резьбовое соединение герметиком.

5.2.2 Монтаж версий Euroflex 2/Euroflex 3/Euroflex 312

1. Вставьте всасывающий шланг и измерительный шланг (только для Euroflex 3, Euroflex 312) в патрубок бака.
2. Уплотните резьбовое соединение с помощью прилагаемой плоской прокладки.

5.2.3 Монтаж версии Euroflex 3 с поплавком

Инструкция по монтажу версии Euroflex 3 с поплавком прилагается к изделию.

5.3 Подключение всасывающей и обратной линии

1. Закрепите трубу (всасывающего трубопровода) с помощью резьбового соединения НР⅜". Затяните резьбовое трубное соединение. Момент затяжки составляет 40±5 Нм.
2. Для подсоединения всасывающей линии используйте универсальное резьбовое трубное соединение AFRISO (принадлежности). Момент затяжки для резьбовых трубных соединений Ø8 мм составляет 15±5 Нм. Момент затяжки для резьбовых трубных соединений ø10 мм составляет 20±5 Нм. Инструкция по монтажу прилагается к резьбовому трубному соединению.
3. Установите рычаг быстрозапорного клапана в открытое положение.
   - Система готова к работе.

5.4 Монтаж/закрытие измерительной линии на Euroflex 3/Miniflex 3

⇨ Убедитесь, что для измерительной линии (соединение между устройством и пневматическим уровнемером) используется трубка Ø6x1 мм или шланг с внешним диаметром 6 мм.

• Для подключения измерительного трубопровода и закрытия резьбового соединения устройства используйте прилагаемые принадлежности.

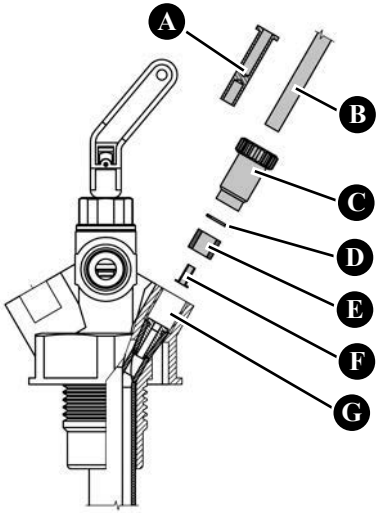

1. При использовании шланга для измерительной линии (B) вставьте в шланг гильзу (F).
2. Наденьте зажимную гильзу (C), прокладку (D) и уплотнительное кольцо (E)
   - на трубу или шланг (B) для подключения измерительной линии.
   - на заглушку (A) для закрытия.
3. Вставьте трубу/шланг (B) или заглушку (A) в соединение (G) до упора.
4. Затяните компрессионный винт (C).

6 Техническое обслуживание

Изделие не требует технического обслуживания.

6.1 Использование в зонах возможного наводнения

Изделие подходит для использования в зонах, подверженных наводнениям; оно водонепроницаемо при давлении до 10 mH2O (1 бар).

После затопления изделие не требует замены.

7 Устранение неисправностей

Неисправности, которые не могут быть устранены с помощью описанных в данном разделе мер, могут быть устранены только производителем или квалифицированным персоналом.

8 Вывод из эксплуатации, утилизация

Утилизируйте изделие в соответствии с действующими нормами, стандартами и правилами безопасности.

9 Возврат

Перед возвратом изделия необходимо связаться с производителем.

10 Гарантия

Информация о гарантии содержится в наших Общих положениях и условиях на сайте www.afriso.com или в договоре купли-продажи.

11 Запасные части и принадлежности

ВНИМАНИЕ

ПОВРЕЖДЕНИЯ, ВЫЗВАННЫЕ ИСПОЛЬЗОВАНИЕМ НЕПОДХОДЯЩИХ ДЕТАЛЕЙ

- Используйте только оригинальные запасные части и принадлежности от производителя.

Несоблюдение этих указаний может привести к материальному ущербу.

Изделие

Название изделия	Арт. №	Длина всасывающей линии
Miniflex 2 (2,15)	74200	2,15 м
Miniflex 3 (2,15)	74300	2,15 м
Miniflex 3 (3,15)	74310	3,15 м
Euroflex 2 (2,15)	20162	2,15 м
Euroflex 3 (2,15)	20160	2,15 м
Euroflex 3 (3,15)	20164	3,15 м
Euroflex 3 (2,15) с поплавком	20130	2,15 м
Euroflex 3 (3,15) с поплавком	20131	3,15 м
Euroflex 312 (2,15) GWG 12 K/1C	20190	2,15 м

Запасные части и принадлежности

Название изделия	Арт. №	Иллюстрация
Комплект поплавков для переоборудования НР1"	20125	
Компенсатор давления жидкого топлива DAE	20800	
Тяговый шнур	20475	
DTA 10	52145	
Набор принадлежностей для Euro-flex 3	20181	-
Редуктор НР2" x НР1½"	20903	-
Редуктор НР1½" x НР1"	20905	-
Универсальное соединение Ø 6/8/10 мм	20409	-